品川区庁舎機能検討委員会　席次表
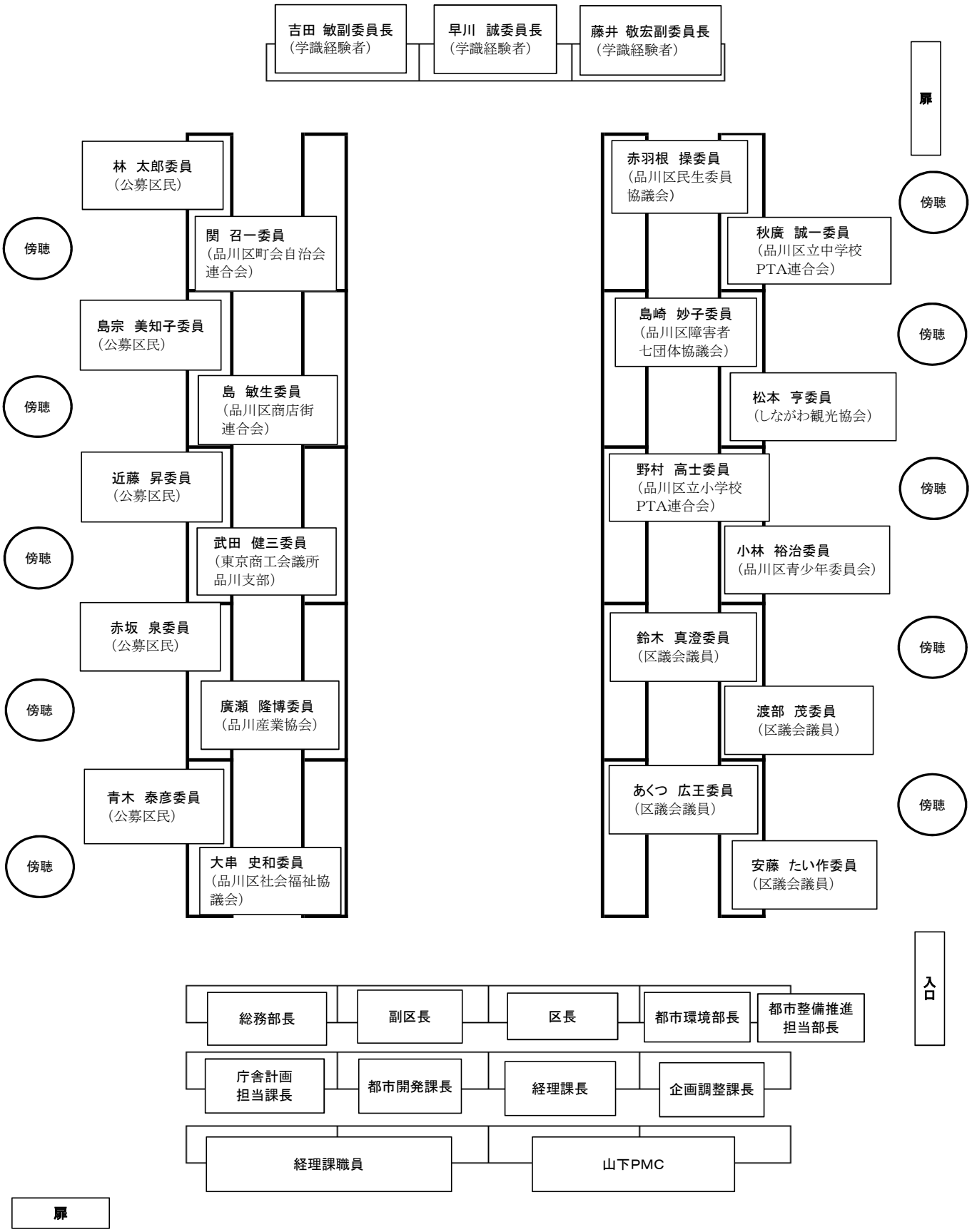
参　考　資　料
品川区庁舎機能検討委員会
令和３年３月２６日